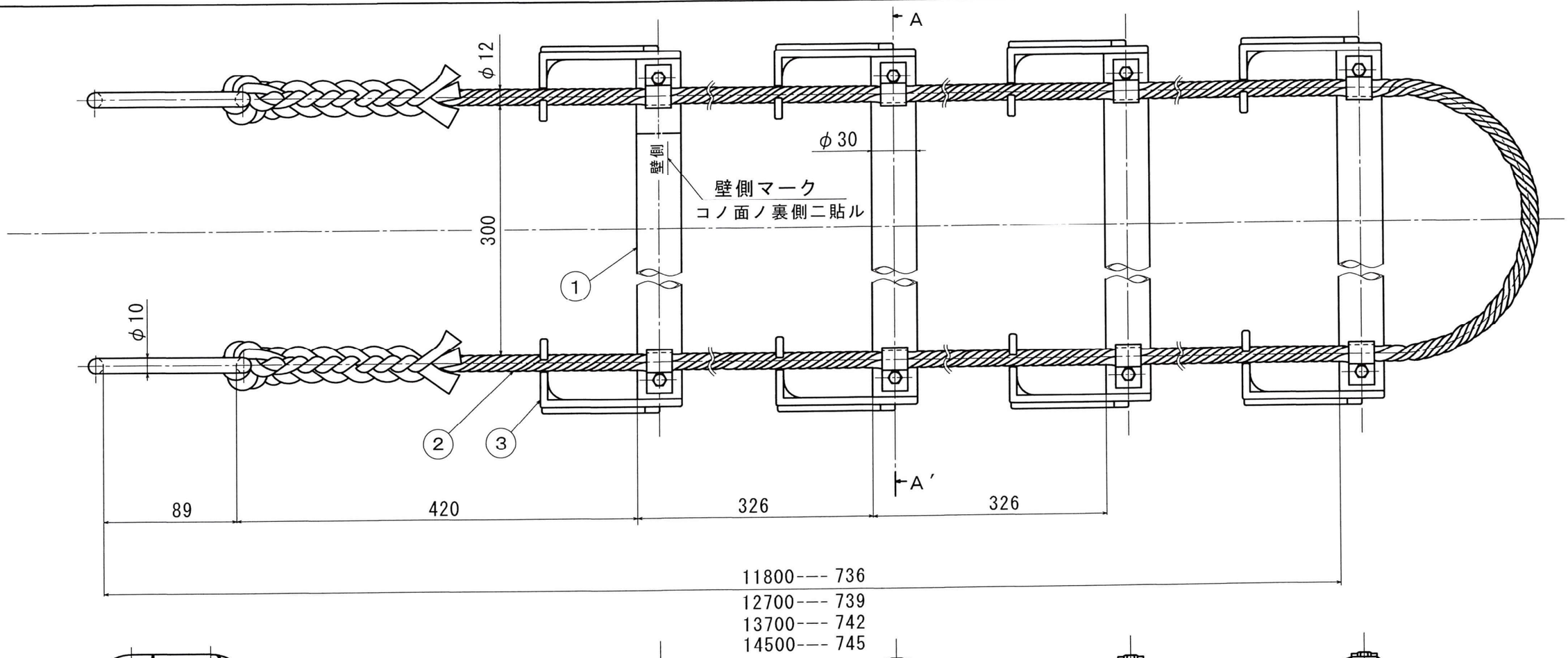

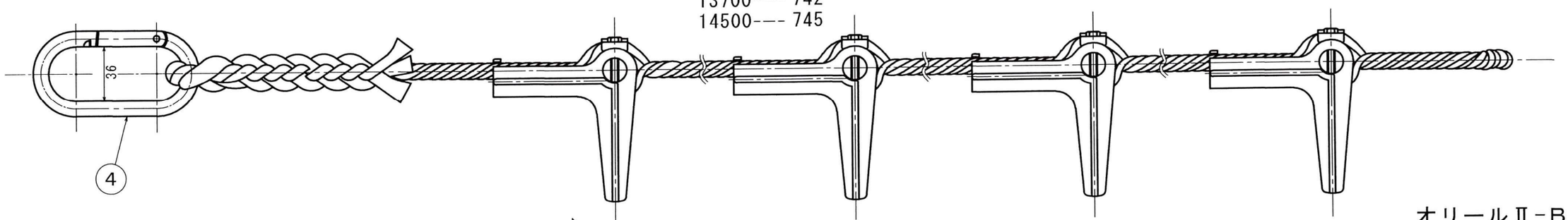

オリールⅡ-B

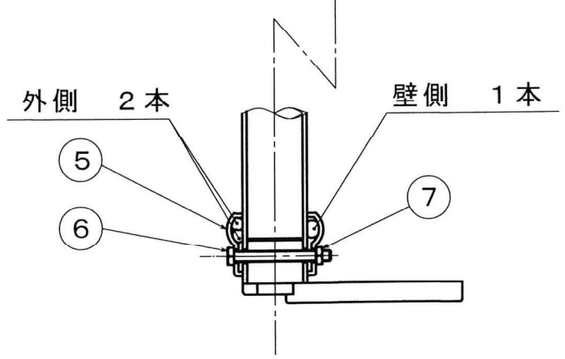

A－A′ SEC

全長および横桟間隔の寸法は、JIS2703により
27.4ｋｇの荷重をかけて計測したものを示す。

品　番	全長 (m)	横桟数 (本)	質量 (kg)
736	11.8	36	11.6
739	12.7	39	12.6
742	13.7	42	13.3
745	14.5	45	13.9

品番	部品名	個数	材質	処理
	壁側マーク	1		
7	六角ナット		SS400	M5　1種
6	六角ボルト		SS400	M5×45
5	横桟止メ金具		SPHC	t2.0
4	O型カラビナ	2	SHR15G	ニッケルクロムメッキ付
3	突子		ポリエチレン	高密度ポリエチレン
2	ロープ	1	クレモナS	石田製綱製
1	横桟		A6063S-T6	押し出し管

名称　つり下げ避難はしごオリールⅡ型-B

承認　審査　設計　製図　斎藤　日付　令和５年９月７日　尺度　1/1

トーヨー消火器工業株式会社　図番

※受注生産品